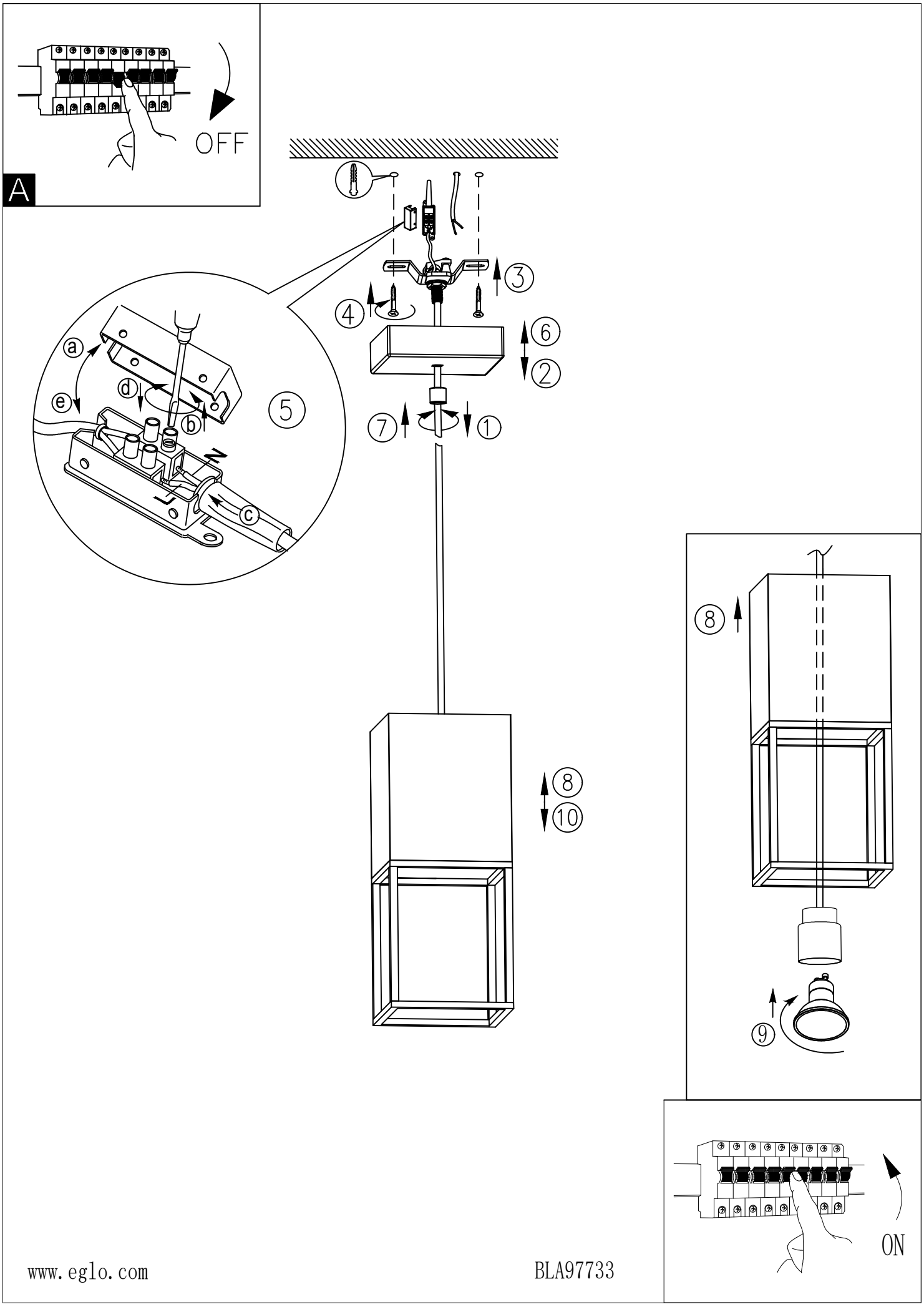

www.eglo.com

BLA97733