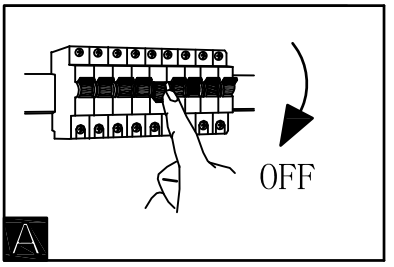

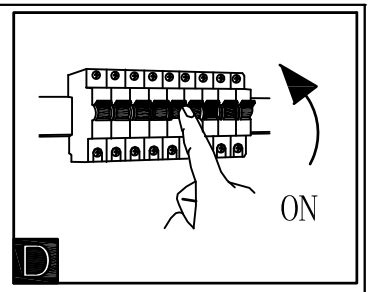

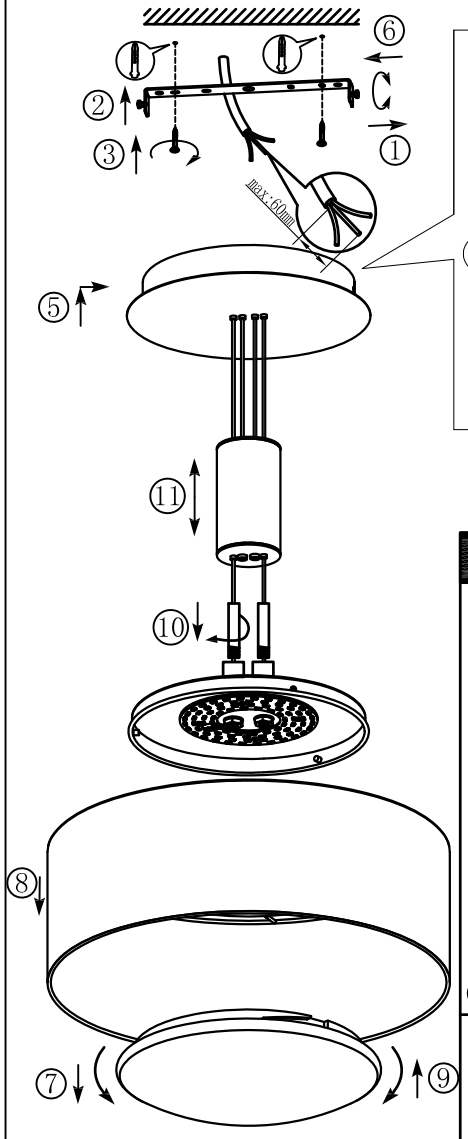

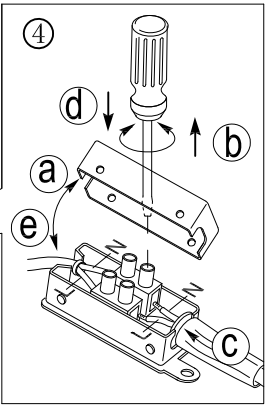

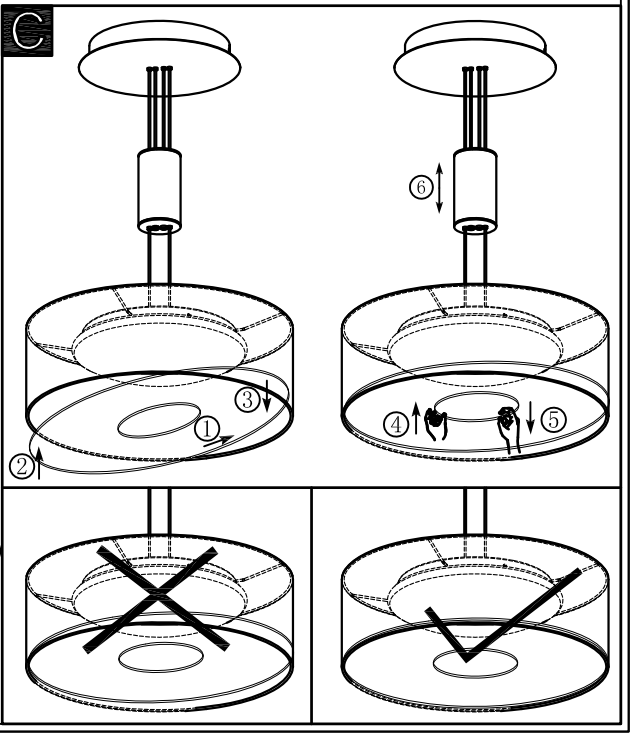

BLA95329-1

www.eglo.com