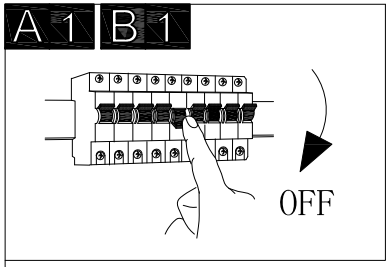
A 1
B 1
OFF

A 2
B 2
1). Setzen Sie die Leuchte erst in ein ca. 15cm hohes Sandbett ein.
2). Füllen Sie danach das restlich ausgehobene Loch mit beton aus.

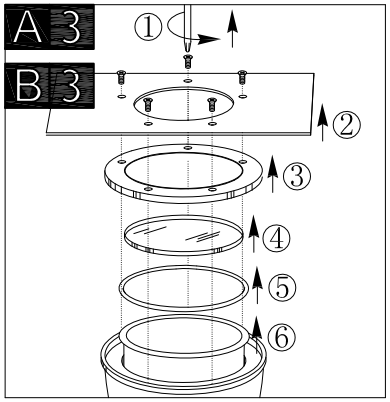
A 3
B 3

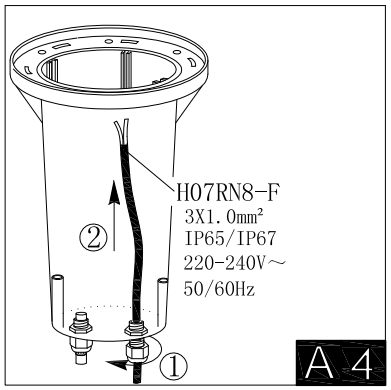
H07RN8-F
3X1.0mm²
IP65/IP67
220-240V～
50/60Hz
A 4

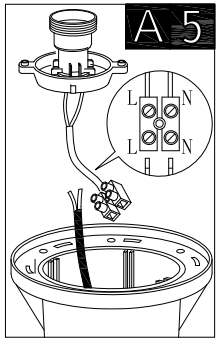
A 5
L
N
L
N

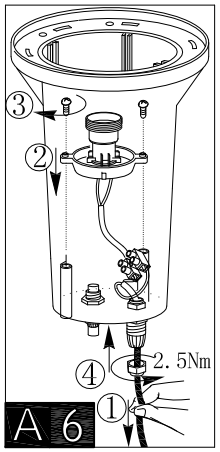
2.5Nm
A 6

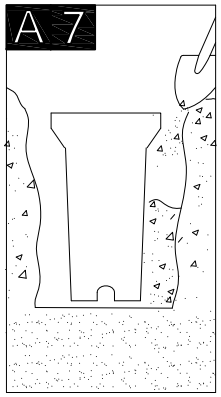
A 7

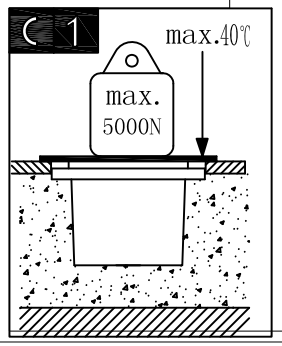
C 1
max.40℃
max.
5000N

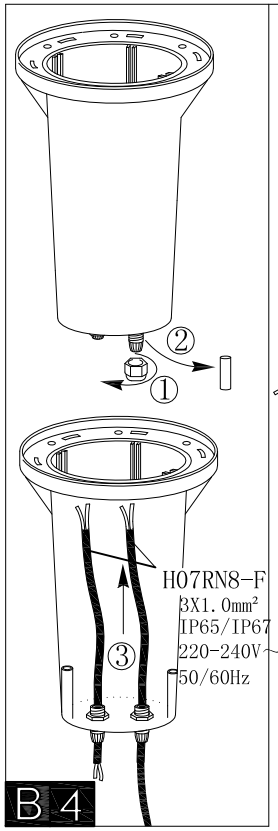
H07RN8-F
3X1.0mm²
IP65/IP67
220-240V～
50/60Hz
B 4

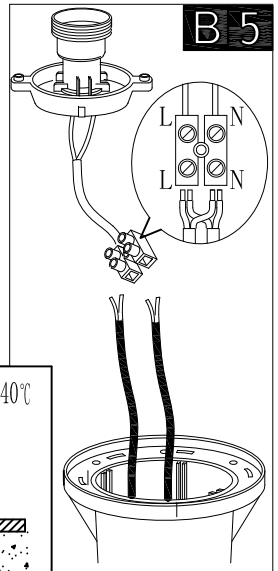
B 5
L
N
L
N

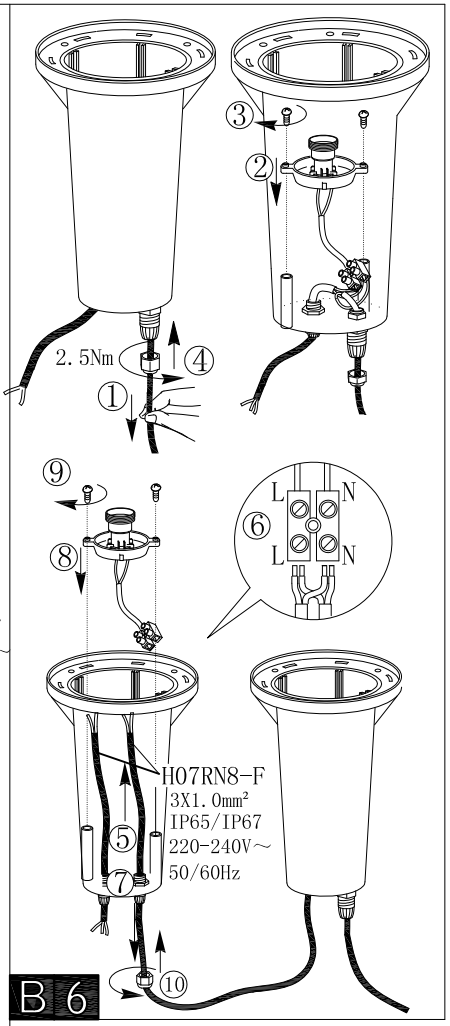
2.5Nm
L
N
L
N
H07RN8-F
3X1.0mm²
IP65/IP67
220-240V～
50/60Hz
B 6

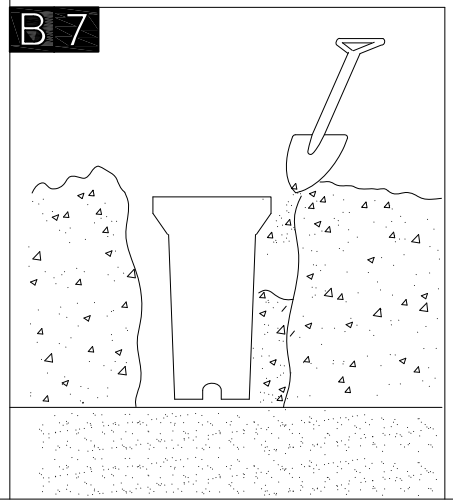
B 7

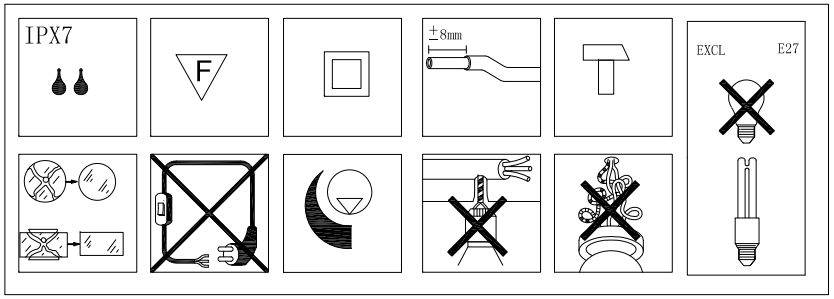
IPX7
F
±8mm
EXCL
E27

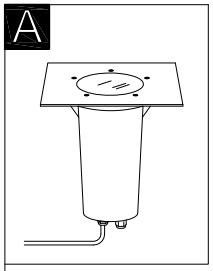
A

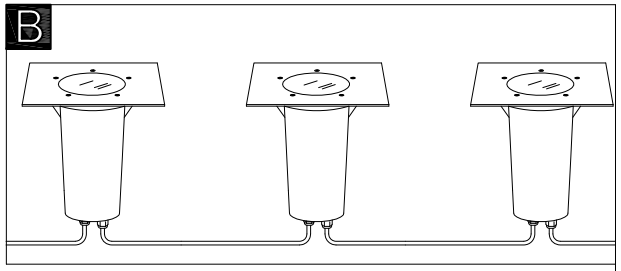
B

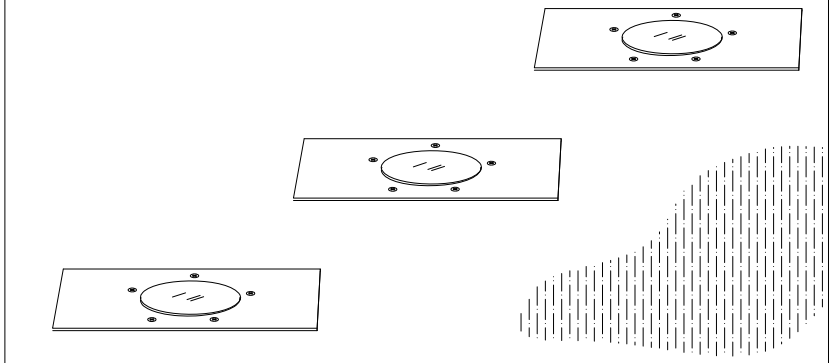

BLA88063-4

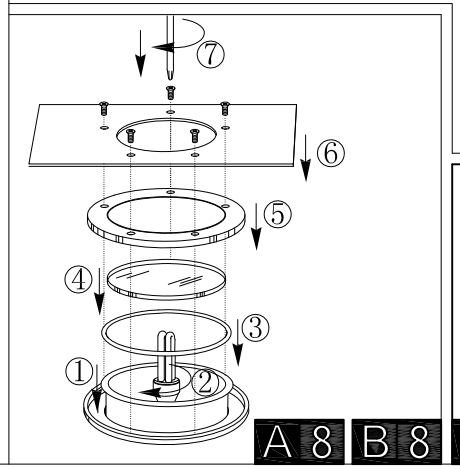
A 8
B 8

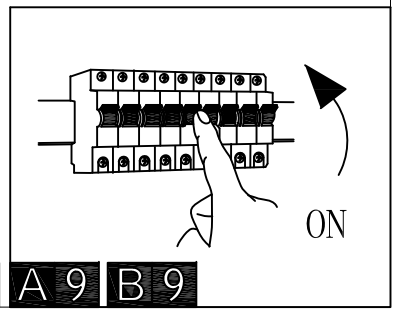
ON
A 9
B 9