A

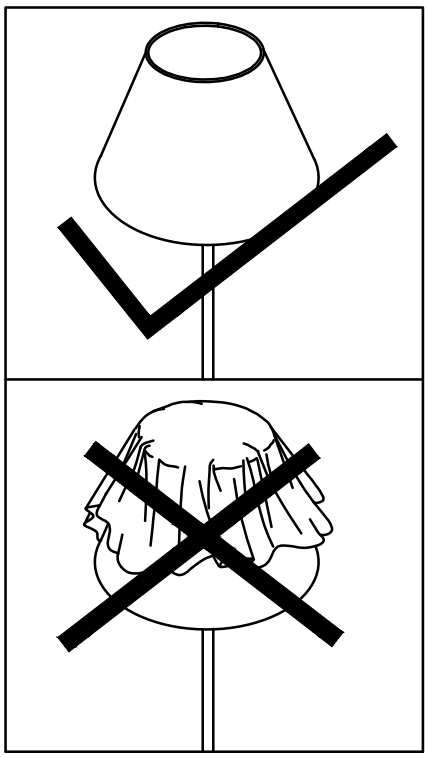

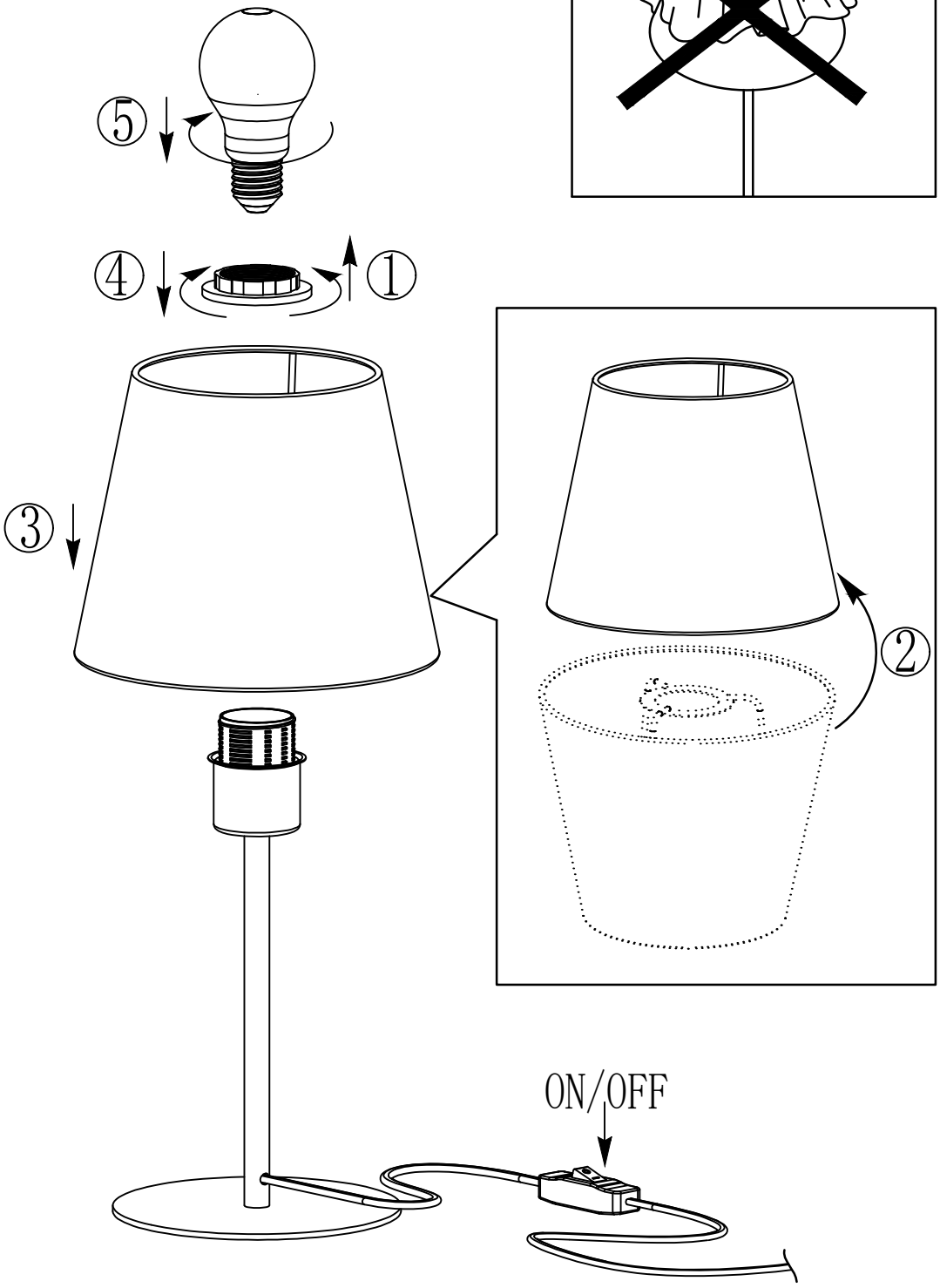

BLA49844

www.eglo.com