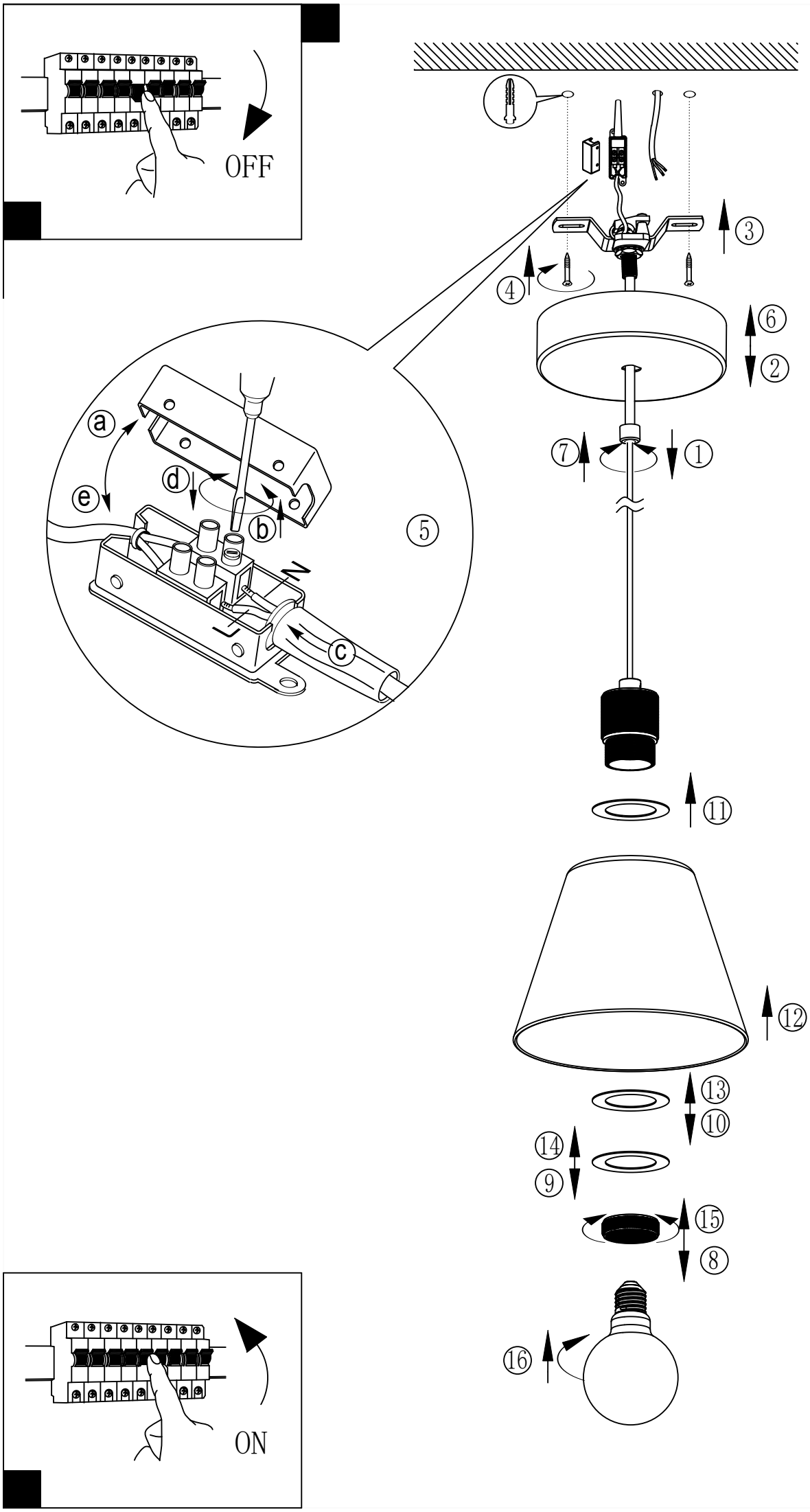

BLA43631

www.eglo.com