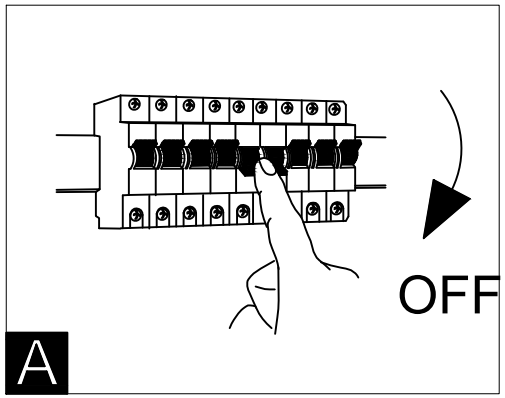

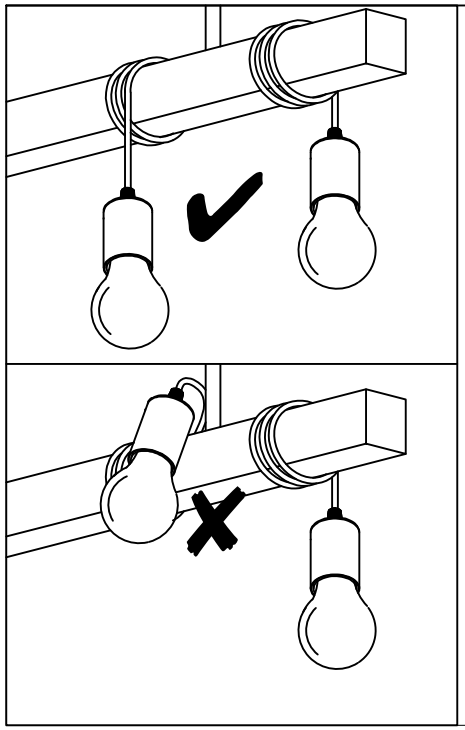

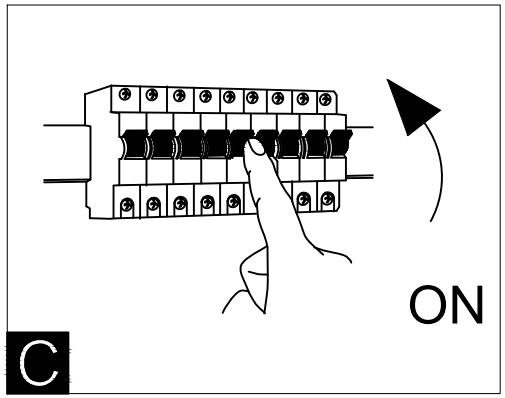

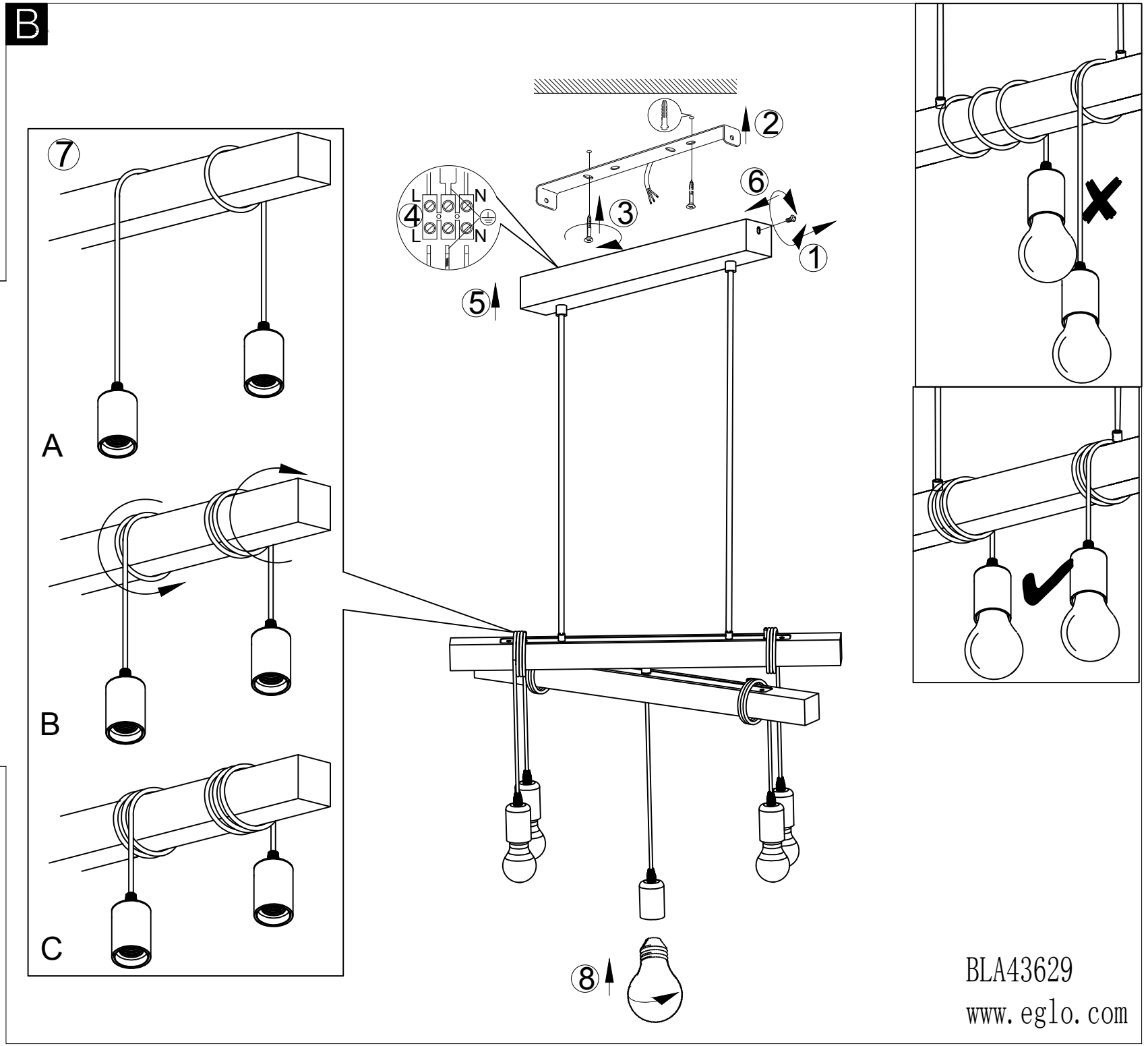

BLA43629

www.eglo.com