A

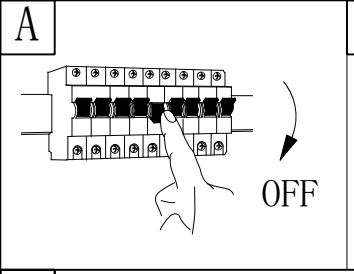


C

B

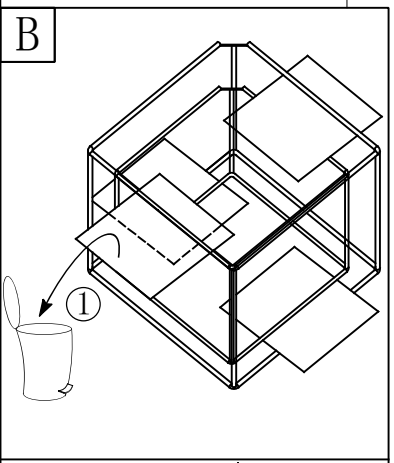


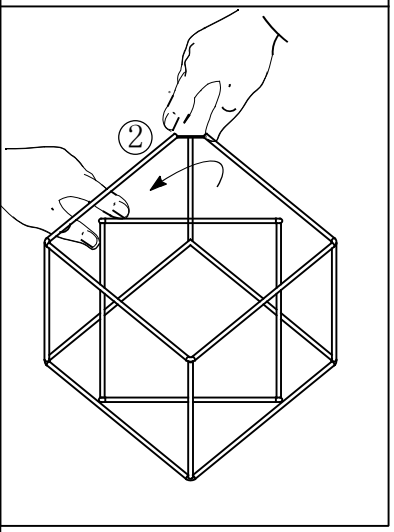


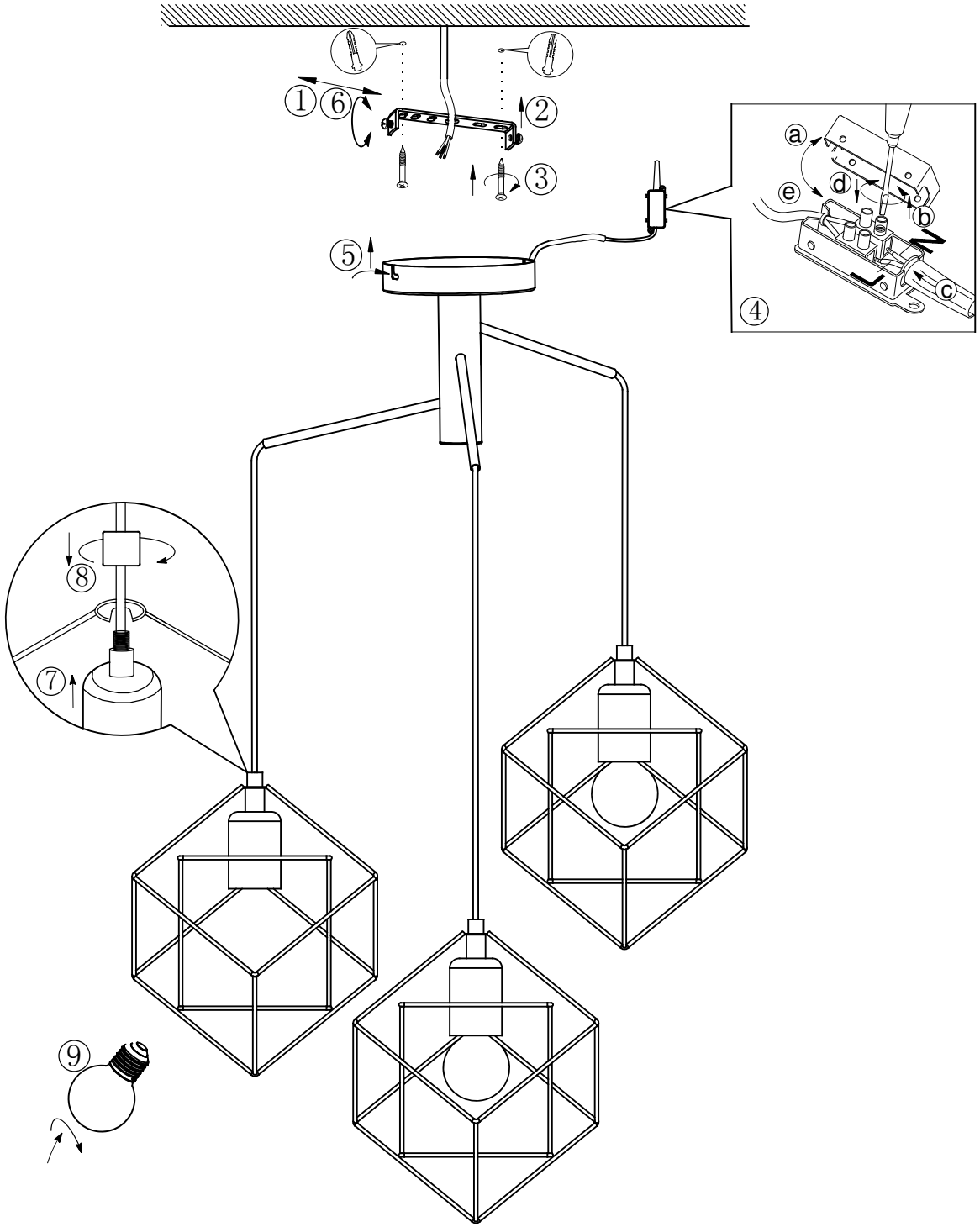


D

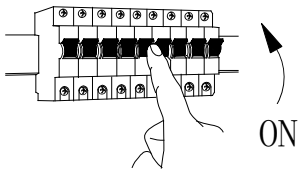


BLA43366

www.eglo.com