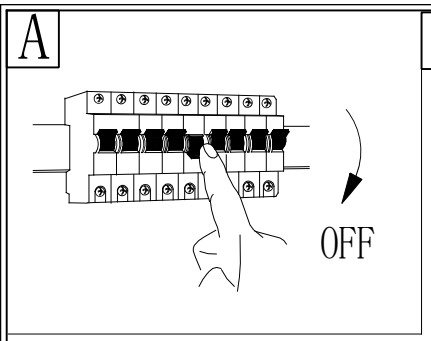

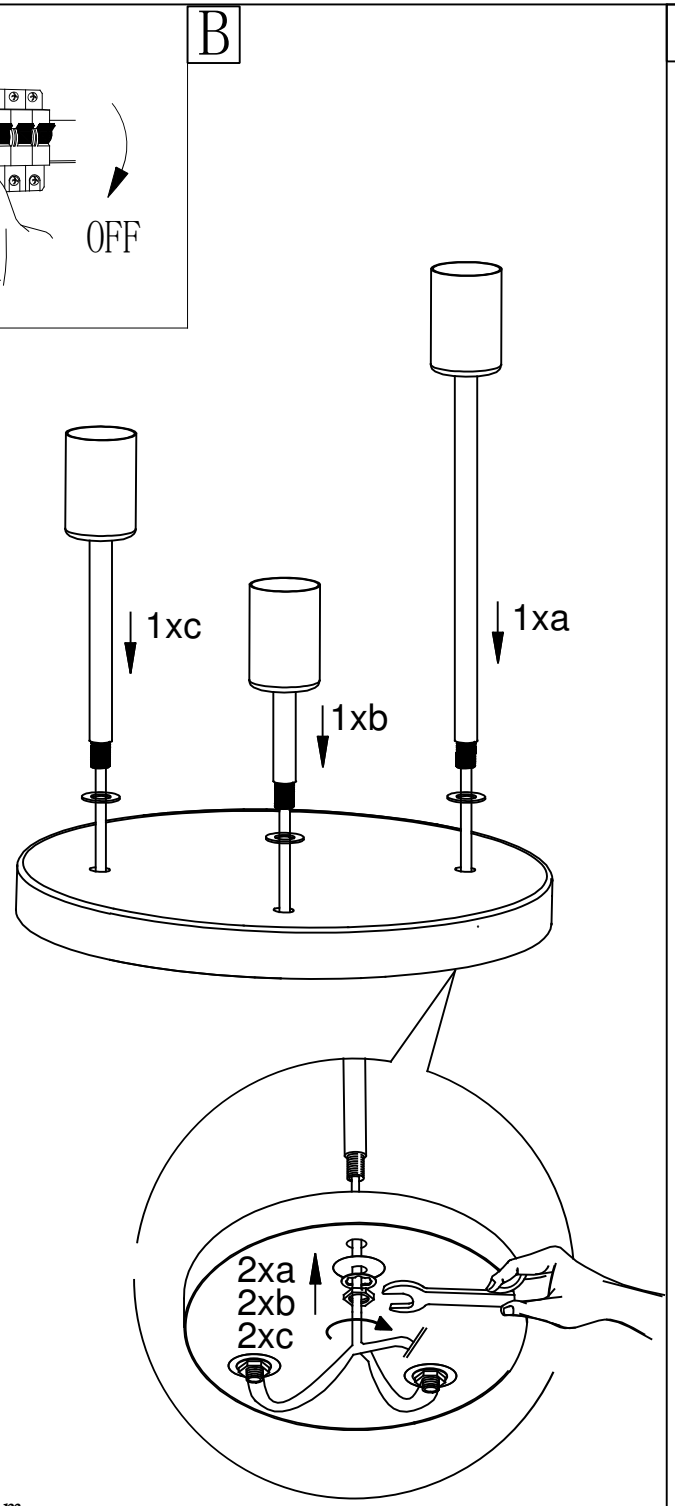

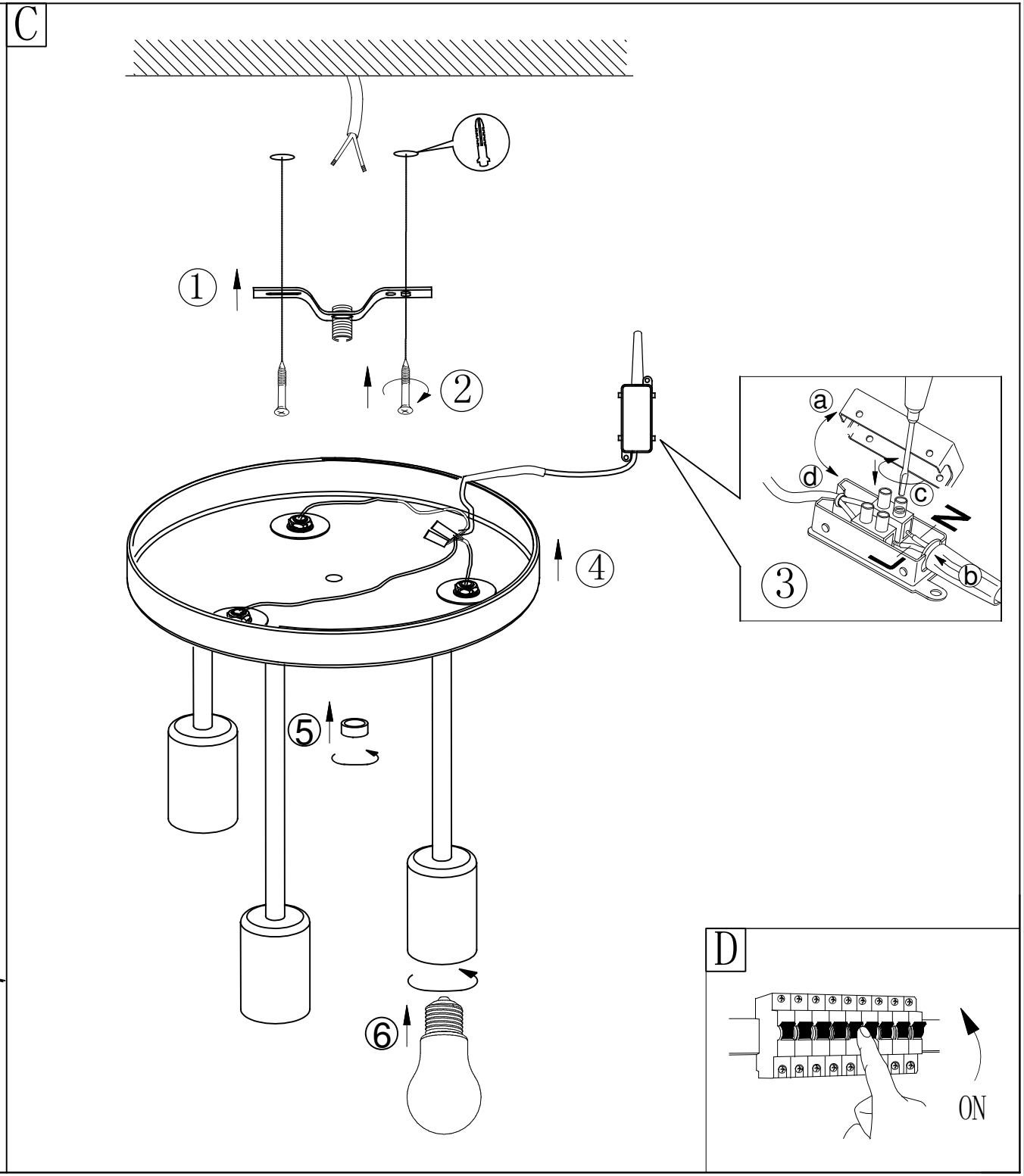

BLA43126

www.eglo.com