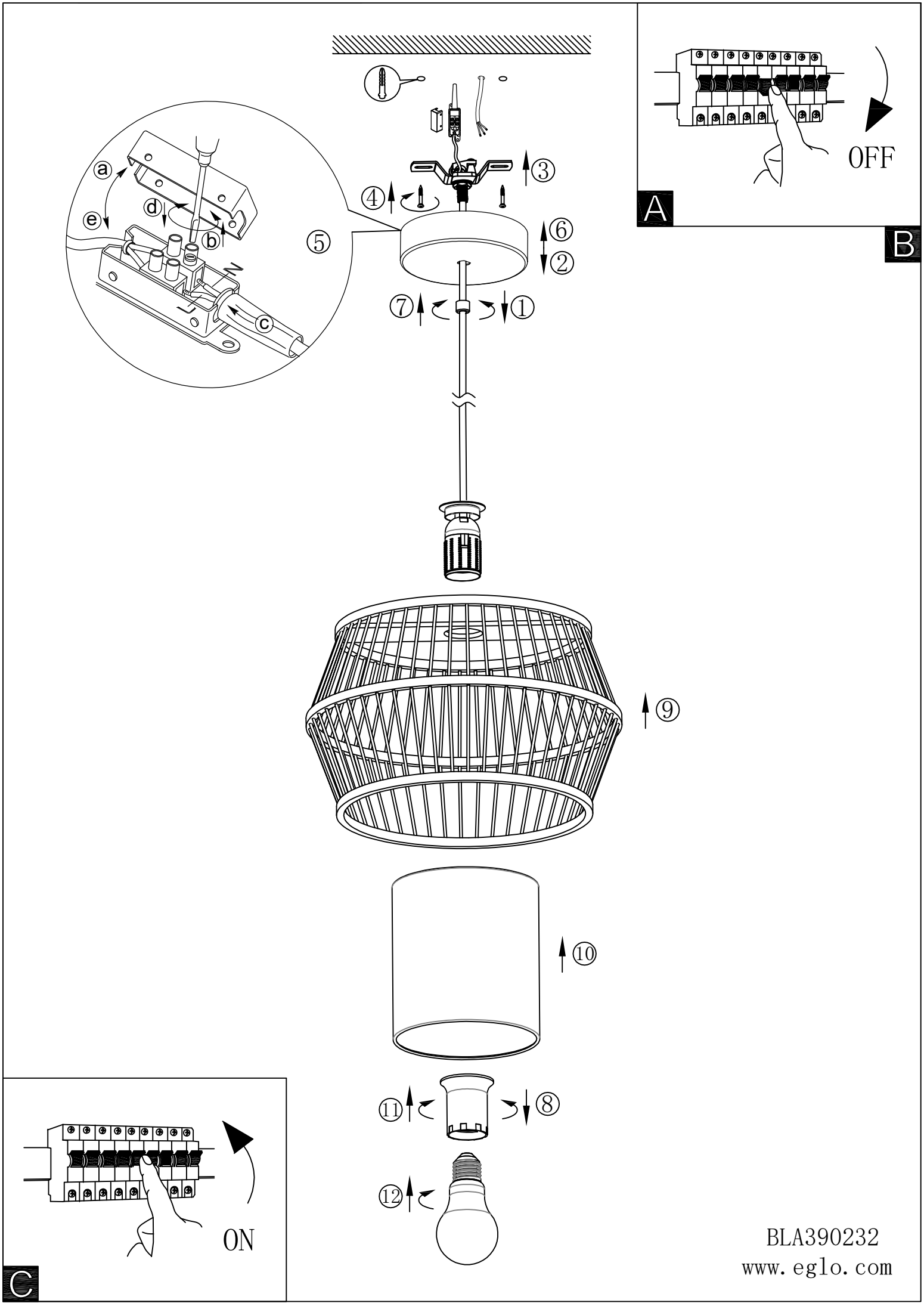

BLA390232
www.eglo.com